PRO-METAL
design

ISTRUZIONI DI MONTAGGIO
RECINZIONI MODULARI E CANCELLI PEDONALI

INDICE

1. Note generali e garanzia

1.1 Impiego previsto 3

1.2 Materiali utilizzati e finitura 4

1.3 Garanzia

2. Descrizione dei prodotti

2.1 Recinzioni 6

2.1.1 Pannello modulo A e B

2.1.2 Pannello modulo C e staffa di ancoraggio

2.1.3 Montante lineare e angolare 7

2.2 Cancelli pedonali 8

2.2.1 Configurazione per installazione a muro

2.2.2 Configurazione per installazione a colonna

3. Installazione

3.1 Attrezzatura necessaria per l'installazione 9

3.2 Installazione recinzioni 10

3.2.1 Esempio 1: Recinzione di 3 mt con modello LINEAR 11

3.2.2 Esempio 2: Recinzione di 5 mt con modello LINEAR

3.3 Installazione cancelli pedonali 12

3.3.1 Installazione cancello pedonale a muro 13

3.3.1.1 Fissaggio dei cardini a muro

3.3.1.2 Fissaggio del battente a muro

3.3.2 Installazione cancello pedonale a colonne 14

3.3.2.1 Ancoraggio al suolo delle colonne

3.3.2.2 Fissaggio dei cardini alle colonne

3.4 Passaggio dei cavi per elettrosaldatura 15

3.4.1 Predisposizione dei fori

3.5 Installazione cancelli pedonali 16

1. NOTE GENERALI E GARANZIA

1.1 Impiego previsto dei prodotti

Le presenti istruzioni di montaggio si riferiscono al sistema di recinzioni modulari e ai cancelli Pro-Metal Design.
Questi prodotti sono identificati nei cataloghi e nel sito Pro-Metal Design e nella tabella seguente:

MODELLO	ARTICOLO	MATERIALE E FINITURA ACCIAIO S235JR ZINCATO	MATERIALE E FINITURA ACCIAIO S235JR GREZZO
SHIELD	Pannello modulo A	-	F119710120M *
	Pannello modulo B	-	F119710121M*
	Pannello modulo C	-	F119710122M *
	Montante angolare	-	F119710124M
	Montante lineare	-	F119710123M
	Cancello pedonale	-	FPXES7100P
	Colonna cancello lato cardini	-	F119710125P
	Colonna cancello lato battente	-	F119710126P
LIBERTY	Pannello modulo A	I119710076	F119710076
	Pannello modulo B	I119710072	F119710072
	Pannello modulo C	I119710082	F119710082
DECÒ	Pannello modulo A	I119710074	F119710074
	Pannello modulo B	I119710075	F119710075
	Pannello modulo C	I119710080	F119710080
ELEGANCE	Pannello modulo A	I119710108	F119710108
	Pannello modulo B	I119710109	F119710109
	Pannello modulo C	I119710117	F119710117
LINEAR SEZIONE 12 X 12 MM	Pannello modulo A	I119710119	F119710119
	Pannello modulo B	I119710079	F119710079
	Pannello modulo C	I119710080	F119710080
LINEAR SEZIONE 14 X 8 MM	Pannello modulo A	I119710110	F119710110
	Pannello modulo B	I119710081	F119710081
	Pannello modulo C	I119710082	F119710082
CLASSIC	Pannello modulo A	I119710116	F119710116
	Pannello modulo B	I119710115	F119710115
	Pannello modulo C	I119710082	F119710082
FORGE	Pannello modulo A	I119710106	F119710106
	Pannello modulo B	I119710107	F119710107
	Pannello modulo C	I119710118	F119710118
LIBERTY - DECÒ - ELEGANCE LINEAR - CLASSIC - FORGE	Montante angolare	I119710094	F119710094
	Montante lineare	I119710073	F119710073
	Staffa ancoraggio (per modulo C)	I119710083	F119710083

*Finitura: Pre zincato

I prodotti sono destinati ad essere utilizzati per delimitare aree destinate ad attività domestiche o residenziali.

1.2 Materiali utilizzati e finitura

La linea recinzioni modulari e cancelli Pro-Metal Designsono realizzati in acciaio al carbonio S235JR e disponibili in 2 finiture: grezza (non trattata) e zincata. Fanno eccezione i pannelli modulo A - B - C del modello Shield, realizzati in lamiera tagliata al laser. La zincatura dei pannelli Pro-Metal Design è di tipo elettrolitico ed è realizzata in ottemperanza alla normativa UNI EN ISO2081:2018.

1.3 Garanzia

Il presente prodotto è soggetto alla garanzia legale a favore dell'acquirente con specifica esclusione di qualsiasi ulteriore garanzia convenzionale, per una durata di 24 mesi, decorrenti dalla data di emissione della fattura e/o scontrino fiscale e con modalità e termini previsti dalla legislazione vigente.
Per avvalersi della garanzia è necessario il possesso della fattura di vendita e/o scontrino fiscale, è comunque obbligatorio richiedere preliminarmente la prestazione della garanzia al rivenditore.
Ind.i.a. spa garantisce che la qualità del materiale corrisponde a quanto riportato su imballo, cataloghi, scheda tecnica, sito internet ufficiale dell'azienda e contratto di fornitura.
Ind.i.a. spa garantisce che il prodotto rispetta i requisiti dichiarati su cataloghi, brochure e sito internet ufficiale dell'azienda.
Il produttore non garantisce i prodotti nel caso la natura dei vizi o difetti sia il normale deterioramento dovuto a normale usura e al trascorrere del tempo.

Il produttore, inoltre, non garantisce i prodotti qualora venisse riscontrato/a:
- Uso non conforme ed improprio rispetto alle caratteristiche tecniche e statiche;
- Uso non conforme alle disposizioni contenute nel presente manuale di istruzioni;
- Qualsiasi sottoposizione a pressioni, urti o cadute che possono aver danneggiato il prodotto;
- Esposizione a condizioni termiche e ambientali considerate non idonee;
- Sottoposizione del prodotto all'azione di agenti chimici aggressivi;
- Modifica, manomissione o riparazione attuata dall'acquirente o dal montatore che sia indirizzata modificare il prodotto in modo non previsto nel presente manuale di istruzioni;
- Qualsiasi utilizzo o aggiunta di componenti non previsti nel presente manuale di istruzioni;
- Installazione non eseguita a regola d'arte e comunque in qualsiasi modo non gestita secondo le presenti istruzioni di montaggio;
- Atti o fatti imputabili all'acquirente o a terze parti che possono rendere il prodotto inidoneo per l'uso a cui è stato originariamente preposto.

LIBERTY

DECÒ

ELEGANCE

LINEAR

CLASSIC

FORGE

2. DESCRIZIONE DEI PRODOTTI

2.1 RECINZIONI

2.1.1 Pannello

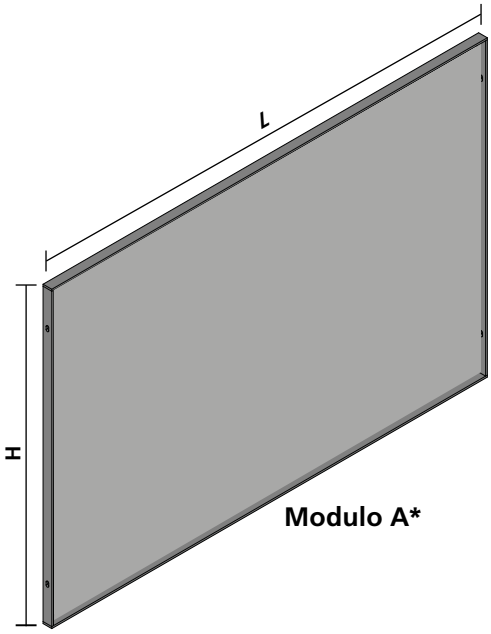

Modulo A*

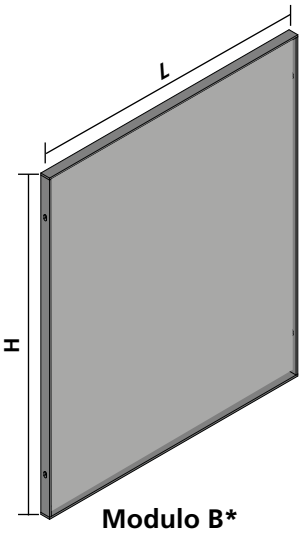

Modulo B*

MODELLO	PANNELLO A		PANNELLO B	
	L	H	L	H
SHIELD	1250 mm	900 mm	900 mm	900 mm
LIBERTY	1500 mm	1012 mm	850 mm	1012 mm
DECÒ	1500 mm	1012 mm	850 mm	1012 mm
ELEGANCE	1500 mm	1012 mm	850 mm	1012 mm
LINEAR	1500 mm	1012 mm	850 mm	1012 mm
CLASSIC	1500 mm	1012 mm	850 mm	1012 mm
FORGE	1500 mm	1012 mm	850 mm	1012 mm

2.1.2 Pannello di compenso e staffa di ancoraggio

Il pannello di compenso"Modulo C" va abbinato alla staffa di ancoraggio.
(Il modello SHIELD non è compatibile con la staffa di ancoraggio.)

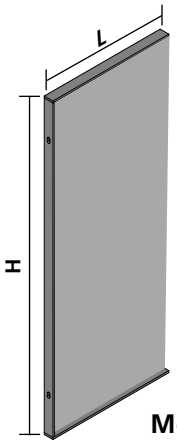

Modulo C*

MODELLO	MODULO C - COMPENSO	
	L	H
SHIELD	400 mm	900 mm
LIBERTY	400 mm	1012 mm
DECÒ	400 mm	1012 mm
ELEGANCE	400 mm	1012 mm
LINEAR	400 mm	1012 mm
CLASSIC	400 mm	1012 mm
FORGE	400 mm	1012 mm

STAFFA DI ANCORAGGIO

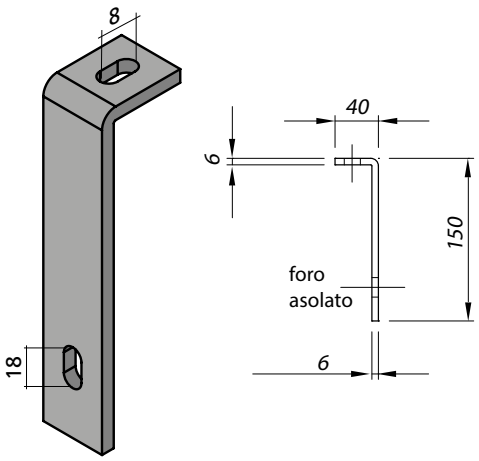

***** Il disegno riportato è indicativo delle misure perimetrali.
Il riempimento e le decorazioni dipendono dal modello scelto (vedi pag. 4-5-6-7).

IT

2.1.3 Montante lineare e angolare

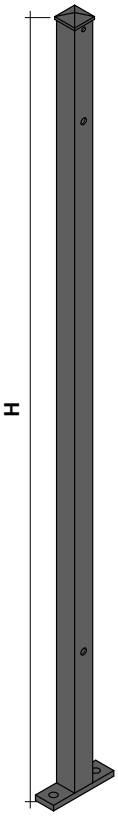

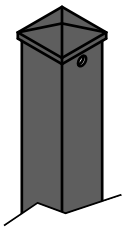

MODELLO	MONTANTE LINEARE		MONTANTE ANGOLARE	
	H	SEZIONE TUBO	H	SEZIONE TUBO
SHIELD	1000 mm	40 x 40 x 2 mm	1000 mm	40 x 40 x 2 mm
LIBERTY	1106 mm	30 x 30 x 2 mm	1106 mm	30 x 30 x 2 mm
DECÒ	1106 mm	30 x 30 x 2 mm	1106 mm	30 x 30 x 2 mm
ELEGANCE	1106 mm	30 x 30 x 2 mm	1106 mm	30 x 30 x 2 mm
LINEAR	1106 mm	30 x 30 x 2 mm	1106 mm	30 x 30 x 2 mm
CLASSIC	1106 mm	30 x 30 x 2 mm	1106 mm	30 x 30 x 2 mm
FORGE	1106 mm	30 x 30 x 2 mm	1106 mm	30 x 30 x 2 mm

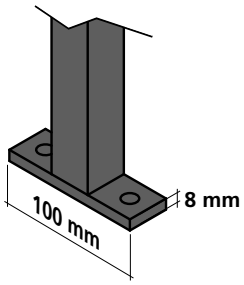

Montante lineare
con 2 fori Ø 9 mm passanti

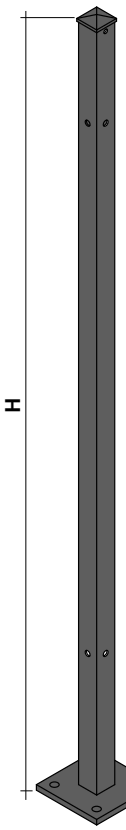

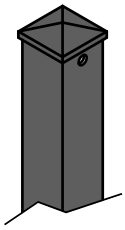

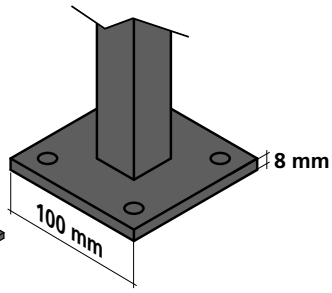

Montante angolare
con 2+2 fori perpendicolari filettati M8

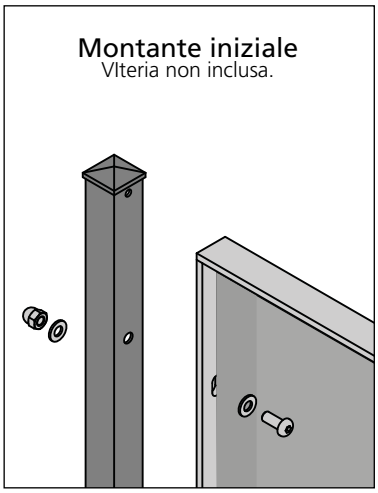

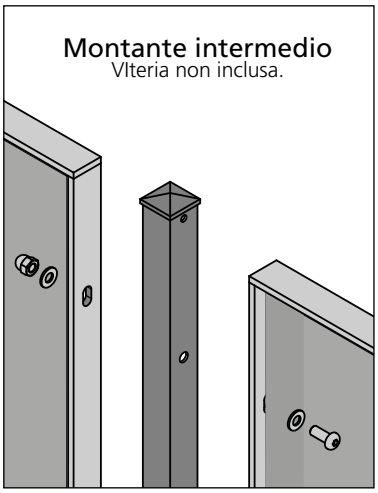

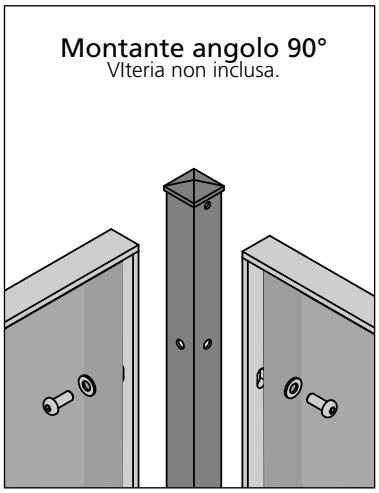

2.2 CANCELLI PEDONALI

2.2.1 Configurazione per installazione a muro

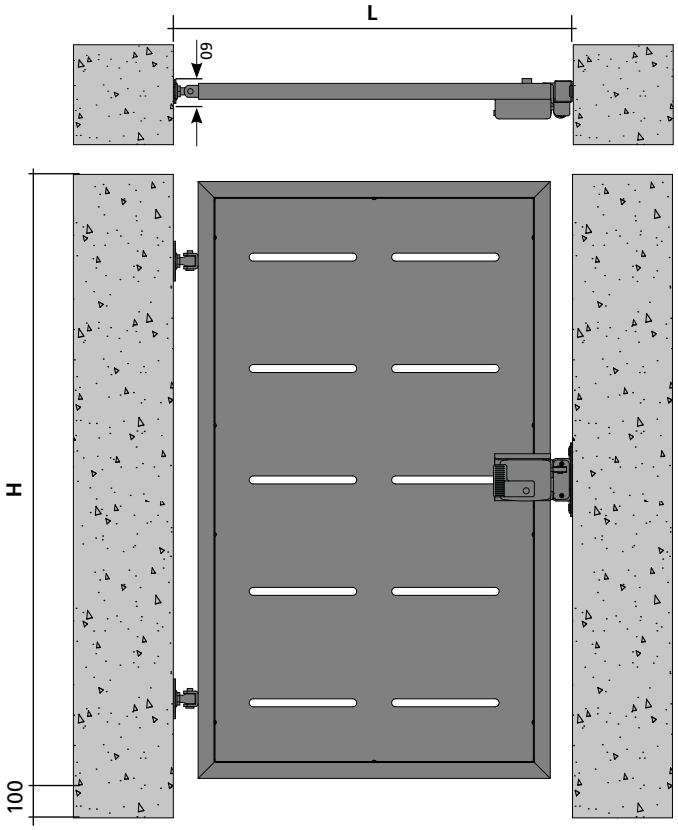

MODELLO	CANCELLO	
	L	H
SHIELD	1000 ±5 mm	900 mm

2.2.2 Configurazione per installazione a colonna

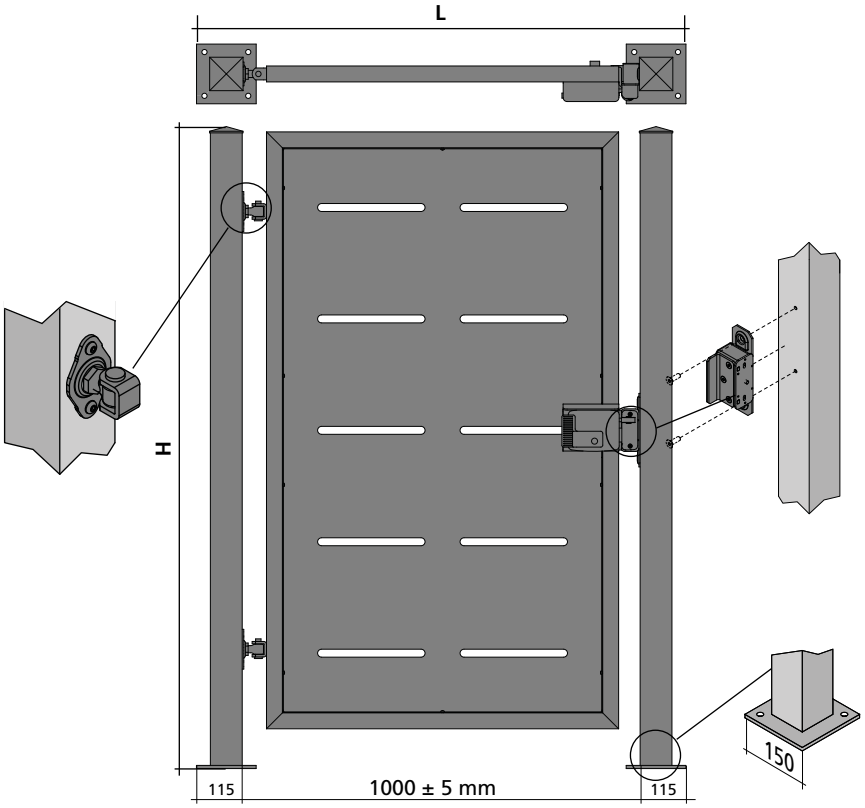

MODELLO	CANCELLO	
	L	H
SHIELD	1230 ±5 mm	900 mm

MODELLO	COLONNA LATO CARDINE	
	Sezione	H
SHIELD	80 x 80 mm	1615 mm

MODELLO	COLONNA LATO BATTENTE	
	Sezione	H
SHIELD	80 x 80 mm	1615 mm

3. INSTALLAZIONE

3.1 Attrezzatura necessaria per l'installazione

Per il posizionamento e la corretta posa dei montanti dei pannelli

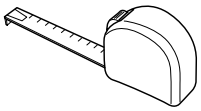

Metro

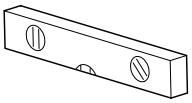

Livella a bolla

Per il fissaggio dei montanti al sottofondo e delle staffe di ancoraggio a pannelli

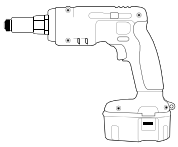

Tassellatore

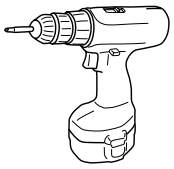

Trapano avvitatore

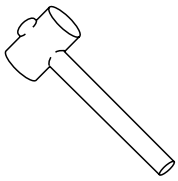

Martello

Per il taglio a misura dei pannelli

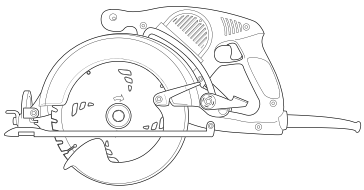

Sega elettrica per metallo

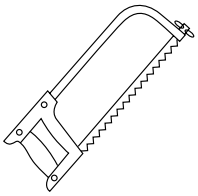

Seghetto manuale per metallo

MATERIALE DA ACQUISTARE A PARTE

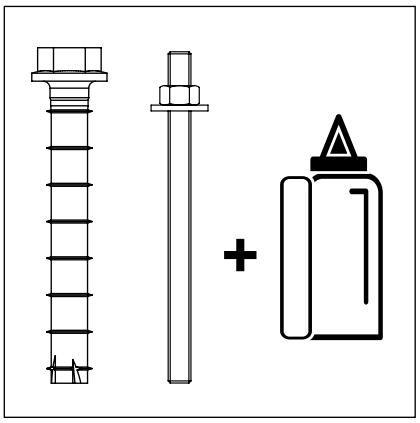

Per il fissaggio dei montanti al sottofondo utilizzare le viti e i tasselli più adatti al sottofondo presente.

Per il fissaggio dei pannelli utilizzare viteria M8. Per la lunghezza delle viti seguire le indicazioni di montaggio.

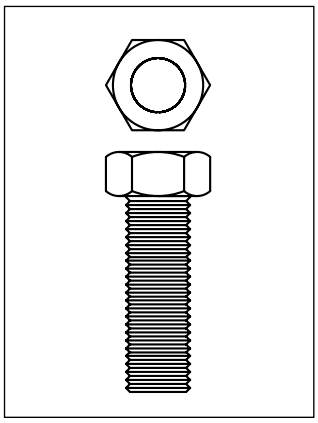

3.2 Installazione recinzioni

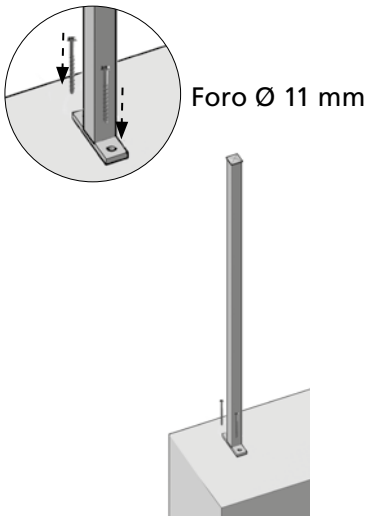

1

Fissare il primo montante utilizzando i tasselli più idonei al sottofondo di ancoraggio.

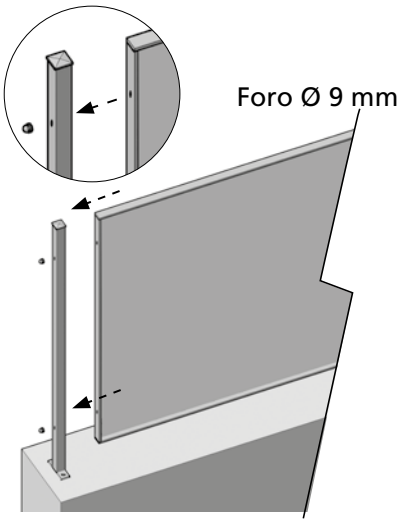

2

Agganciare un pannello standard al montante utilizzando viti di partenza M8x45 con dadi ciechi M8 (nel caso del modello SHIELD usare viti M8x40).

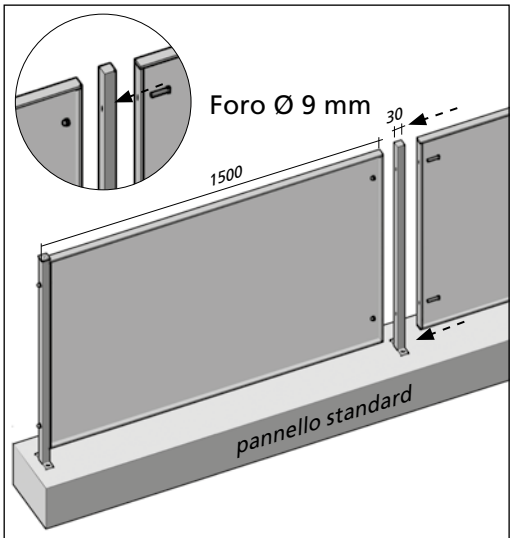

3

Posizionare e fissare il secondo montante e unire poi il secondo pannello utilizzando viti M8x50 con i dadi ciechi M8 (nel caso del modello SHIELD usare viti M8x40).

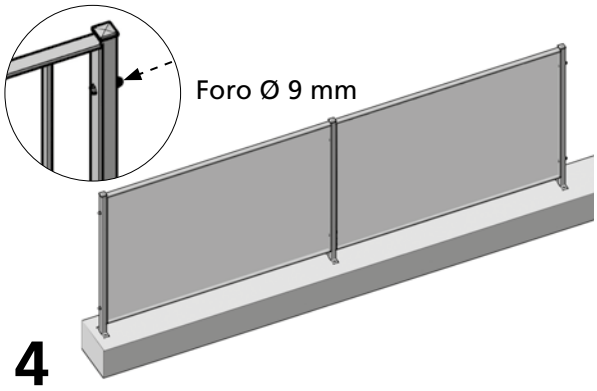

4

Proseguire il montaggio montante / pannello standard per tutta la lunghezza necessaria. Per fissare i pannelli al montante angolare I119710094M utilizzare viti M8 x 20 mm (M8x15 nel caso del modello SHIELD).

Per completare la recinzione esattamente nella misura richiesta utilizzare eventualmente un pannello di compensazione seguendo lo schema al punto 5.

5 COME COMPLETARE LA RECINZIONE

Scegliere il pannello di chiusura adatto.

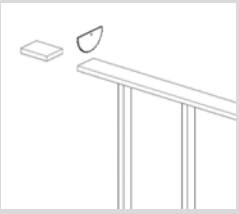

Tagliare la parte eccedente del pannello.

Forare il telaio.

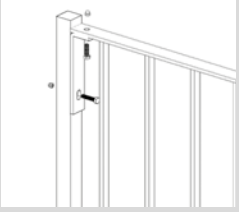

Utilizzando la staffa angolare fissare l'angolare al pannello con viti M8x20 e relativi dadi.

I PANNELLI SONO FORNITI GREZZI O ZINCATI A FREDDO, PRONTI PER L'INSTALLAZIONE.
SE SI DESIDERA VERNICIARE LA RECINZIONE SARA' POSSIBILE FARLO PRIMA O DOPO IL MONTAGGIO.

IL TAGLIO A MISURA DEI PANNELLI DI COMPENSO O DEL PANNELLO B È CONSIGLIATO SOLO SUI MODELLI: LIBERTY, DECÒ, ELEGANCE, LINEAR, E CLASSIC.

POSSIAMO REALIZZARE SU MISURA I PANNELLI DI COMPENSO PER IL MODELLO SHIELD. INVIACI LA TUA RICHIESTA SPECIFICANDO ALTEZZA E LARGHEZZA.

Utilizzando il sistema modulare Pro-Metal Design è possibile realizzare una recinzione della lunghezza voluta.

3.2.1 Esempio 1: Recinzione di 3 mt con modello LINEAR

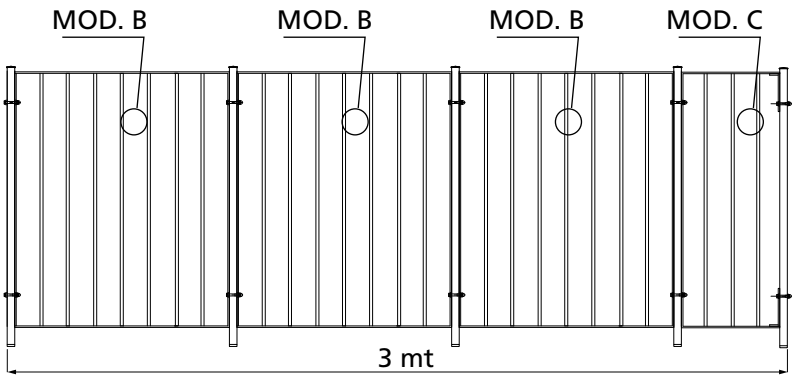

Articolo	Descrizione	Quantità
Pannello Modulo B	PANNELLO 1500 X 1012 MM + PIATTO 14 X 8 MM	N. 3
Pannello Modulo C	PANNELLO DI CHIUSURA IN PIATTO 30 X 6 MM + ELEMENTI VERTICALI 14 X 8 MM (TAGLIATO A MISURA)	N. 1
Montante lineare	MONTANTE 30 X 30 MM CON PIASTRA DI ANCORAGGIO A PAVIMENTO	N. 5
Staffa ancoraggio	STAFFA ANGOLARE PER FISSAGGIO PANNELLO DI CHIUSURA	N. 2

3.2.2 Esempio 2: Recinzione di 5 mt con modello LINEAR

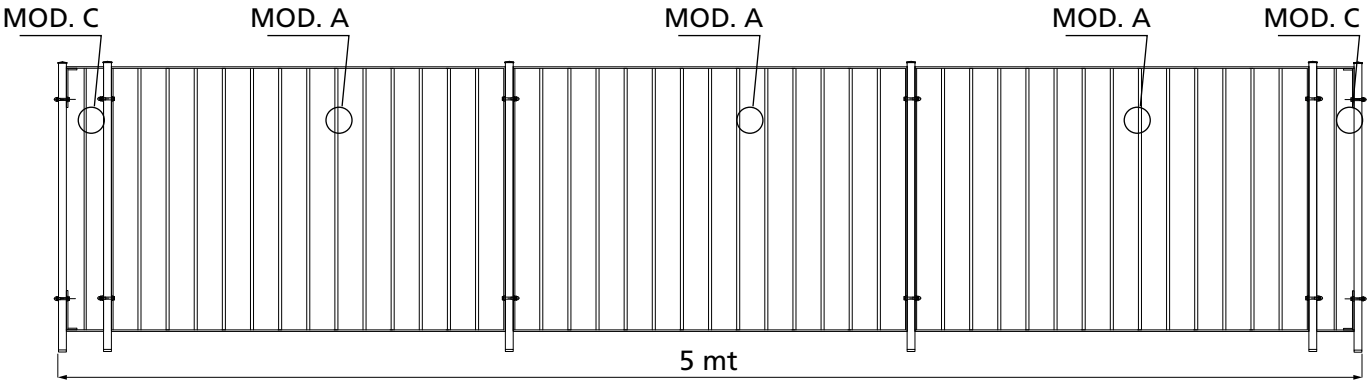

Articolo	Descrizione	Quantità
Pannello Modulo A	PANNELLO 1500 X 1012 MM + PIATTO 14 X 8 MM	N. 3
Pannello Modulo C	PANNELLO DI CHIUSURA IN PIATTO 30 X 6 MM + ELEMENTI VERTICALI 14 X 8 MM (TAGLIATO A MISURA)	N. 2
Montante lineare	MONTANTE 30 X 30 MM CON PIASTRA DI ANCORAGGIO A PAVIMENTO	N. 6
Staffa ancoraggio	STAFFA ANGOLARE PER FISSAGGIO PANNELLO DI CHIUSURA	N. 4

Qualora fossero necesari pannelli di misure particolari diverse dalle standard, contattaci a: info@metal-expert.com comunicando il modello e dimensioni dei pannelli

3.3 Installazione cancelli pedonali

FISSAGGIO A MURO

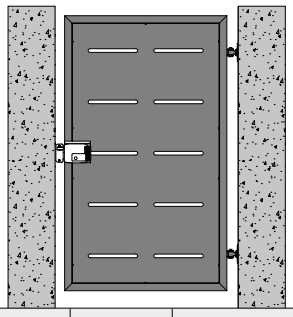

SERRATURA	CANCELLO	COLONNA LATO BATTENTE	COLONNA LATO CARDINI	ELETTROSERRATURA	BATTENTE
SINISTRA INTERNA	FPXES7100P 25087540	-	-	CISA MOD. 11721-60-2 10012445	COMBI ARIALDO MOD. 352F 25088894

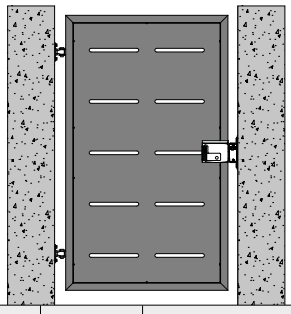

SERRATURA	CANCELLO	COLONNA LATO BATTENTE	COLONNA LATO CARDINI	ELETTROSERRATURA	BATTENTE
DESTRA INTERNA	FPXES7100P 25087540	-	-	CISA MOD. 11721-60-1 10012446	COMBI ARIALDO MOD. 352F 25088894

FISSAGGIO SU COLONNE

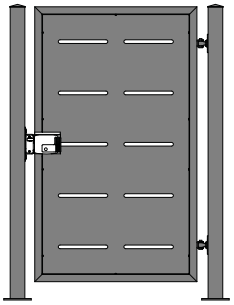

SERRATURA	CANCELLO	COLONNA LATO BATTENTE	COLONNA LATO CARDINI	ELETTROSERRATURA	BATTENTE
SINISTRA INTERNA	FPXES7100P 25087540	F119710126P 25087542	F119710125P 25087547	CISA MOD. 11721-60-2 10012445	COMBI ARIALDO MOD. 352F 25088894

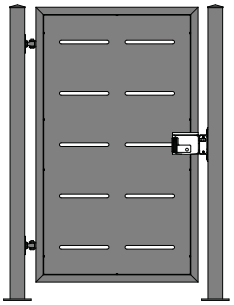

SERRATURA	CANCELLO	COLONNA LATO BATTENTE	COLONNA LATO CARDINI	ELETTROSERRATURA	BATTENTE
DESTRA INTERNA	FPXES7100P 25087540	F119710126 25087542	F119710125P 25087547	CISA MOD. 11721-60-1 10012446	COMBI ARIALDO MOD. 352F 25088894

FISSAGGIO A COLONNA E MURO

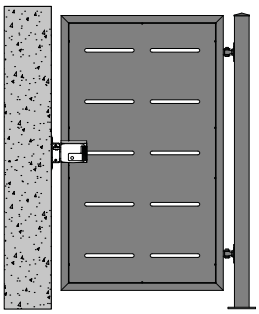

SERRATURA	CANCELLO	COLONNA LATO BATTENTE	COLONNA LATO CARDINI	ELETTROSERRATURA	BATTENTE
SINISTRA INTERNA	FPXES7100P 25087540	-	F119710125P 25087547	CISA MOD. 11721-60-2 10012445	COMBI ARIALDO MOD. 352F 25088894

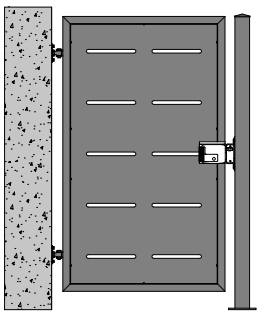

SERRATURA	CANCELLO	COLONNA LATO BATTENTE	COLONNA LATO CARDINI	ELETTROSERRATURA	BATTENTE
DESTRA INTERNA	FPXES7100P 25087540	F119710126 25087542	-	CISA MOD. 11721-60-1 10012446	COMBI ARIALDO MOD. 352F 25088894

FISSAGGIO A COLONNA E MURO

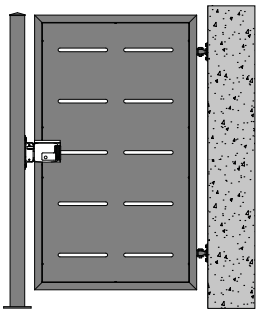

SERRATURA	CANCELLO	COLONNA LATO BATTENTE	COLONNA LATO CARDINI	ELETTROSERRATURA	BATTENTE
SINISTRA INTERNA	FPXES7100P 25087540	F119710126P 25087542	-	CISA MOD. 11721-60-2 10012445	COMBI ARIALDO MOD. 352F 25088894

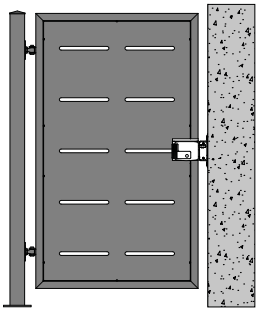

SERRATURA	CANCELLO	COLONNA LATO BATTENTE	COLONNA LATO CARDINI	ELETTROSERRATURA	BATTENTE
DESTRA INTERNA	FPXES7100P 25087540	-	F119710125P 25087547	CISA MOD. 11721-60-1 10012446	COMBI ARIALDO MOD. 352F 25088894

IT

3.3.1 Installazione cancello pedonale a muro

3.3.1.1 Fissaggio dei cardini a muro

SERRATURA A SINISTRA (INTERNA)

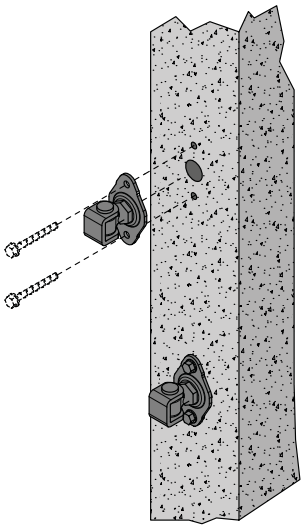

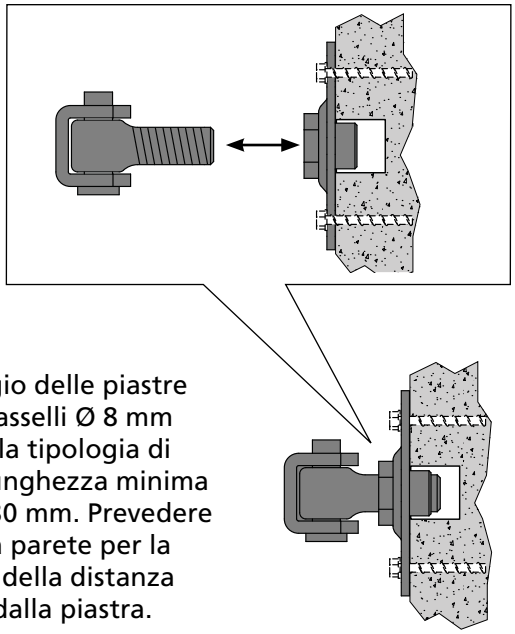

Per il fissaggio delle piastre utilizzare i tasselli Ø 8 mm più adatti alla tipologia di parete. La lunghezza minima consigliata 80 mm. Prevedere un foro sulla parete per la regolazione della distanza del cardine dalla piastra.

SERRATURA A DESTRA (INTERNA)

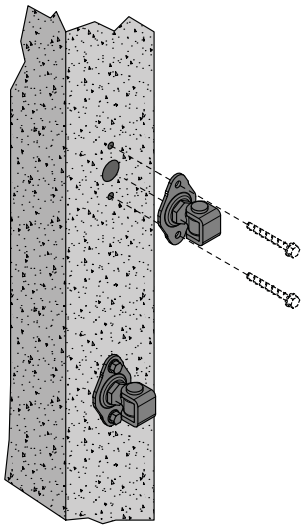

3.3.1.2 Fissaggio del battente a muro

SERRATURA A SINISTRA (INTERNA)

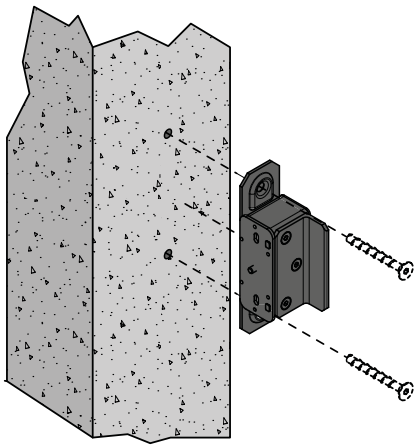

Per il fissaggio del battente utilizzare i tasselli Ø 8 mm più adatti alla tipologia di parete. Lunghezza minima consigliata 80 mm.

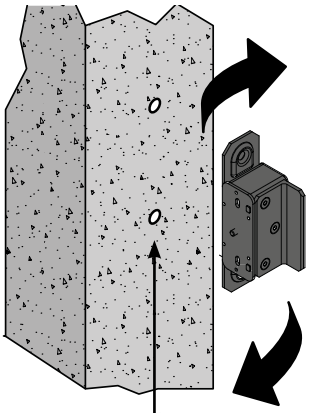

Foro Ø 9 mm

Il battente può essere fissato per ottenere l'apertura desiderata (destra o sinistra).

Sistema predisposto per utilizzo di:

COMBI ARIALDO
Cod. 352F
TECNOMAT
Cod. 25088894

SERRATURA A DESTRA (INTERNA)

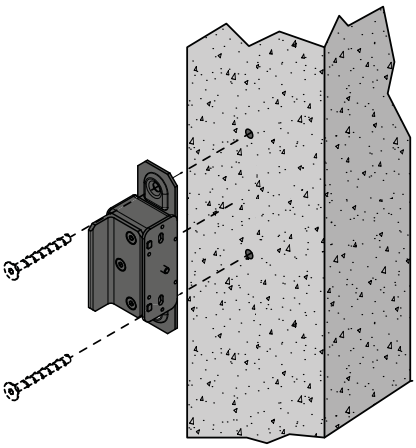

3.3.2 Installazione cancello pedonale a colonne

3.3.2.1 Ancoraggio al suolo delle colonne

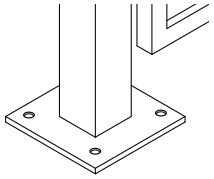

Fori piastra Ø 13 mm.
Utilizzare le viti più adatte al tipo di sottofondo.
Consigliamo di impiegare tasselli di dimensioni minime Ø 10 x 120 mm.

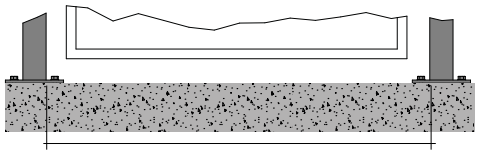

Distanza tra le colonne
1000±5 mm.

3.3.2.2 Fissaggio dei cardini alle colonne

SERRATURA A SINISTRA (INTERNA)

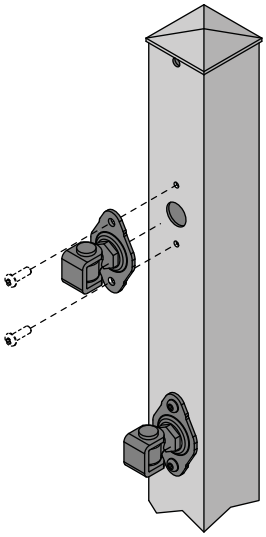

Per il fissaggio delle piastre utilizzare viti M8.

SERRATURA A DESTRA (INTERNA)

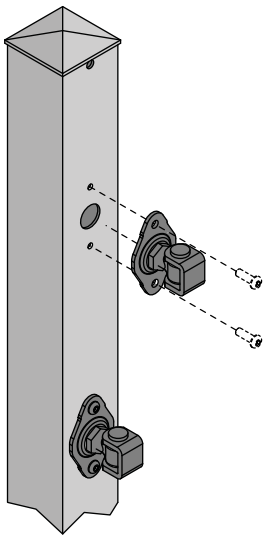

3.3.2.3 Fissaggio del battente alle colonne

SERRATURA A SINISTRA (INTERNA)

Per il fissaggio delle piastre utilizzare viti a testa svasata M8.

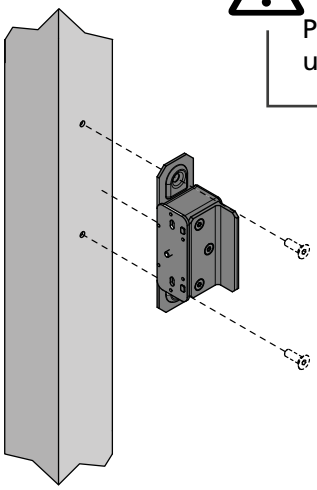

SERRATURA A DESTRA (INTERNA)

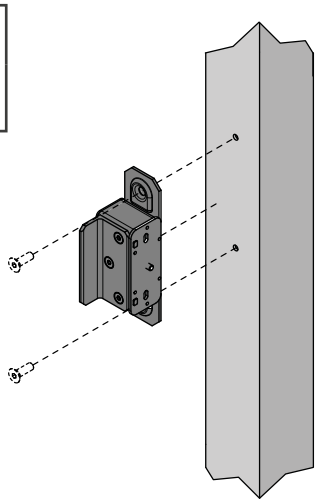

3.4 Passaggio dei cavi per elettrosaldatura

3.4.1 Predisposizione dei fori

Utilizzare i fori per il passaggio del cavo elettrico

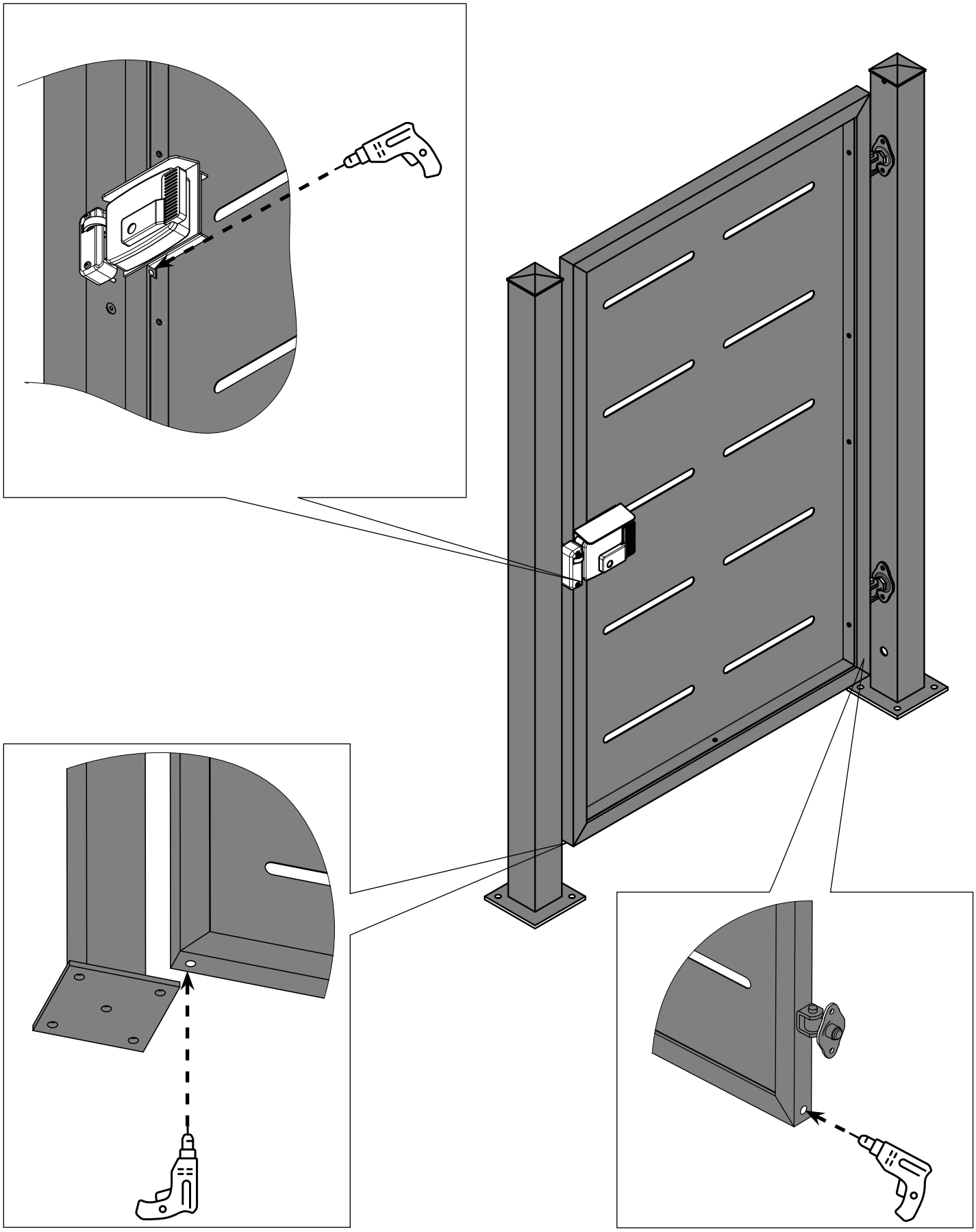

3.5 Installazione cancelli pedonali

SERRATURA A SINISTRA (INTERNA)

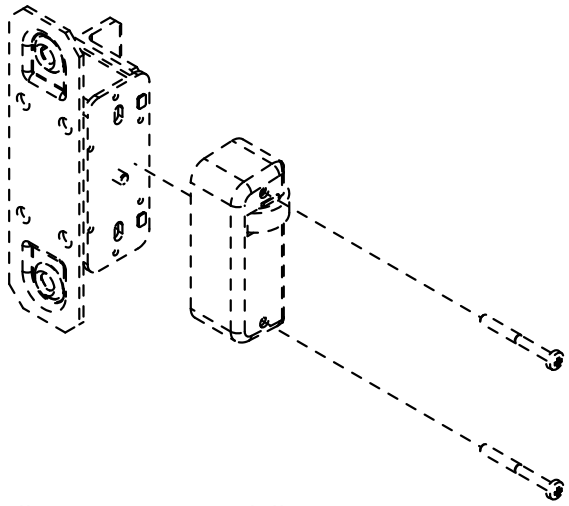

1

Installazione riscontro della serratura

Ripassare i fori della piastra della serratura per ottenere un Ø 7 mm

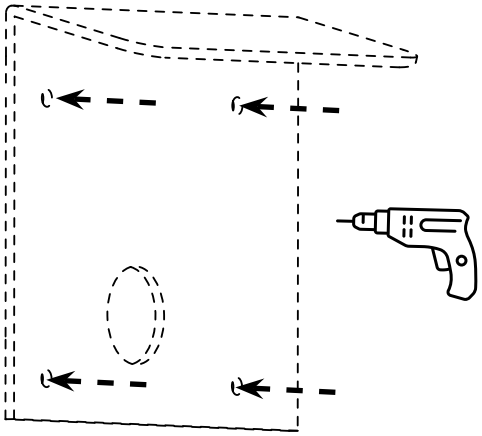

2

Ripassare i fori della pistra

Il cancello pedonale è progettato per l'utilizzo di una serratura CISA MOD: 11721-60-2

3

Installazione della serratura

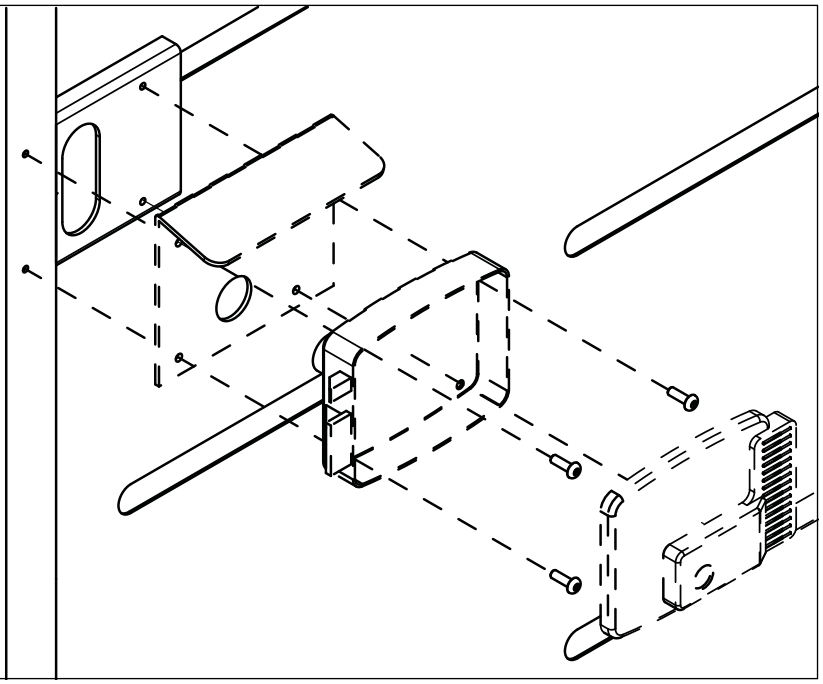

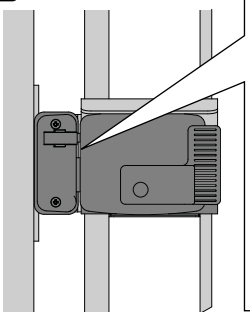

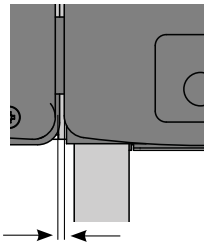

Distanza tra riscontro e serratura da 4 mm a max 7 mm.

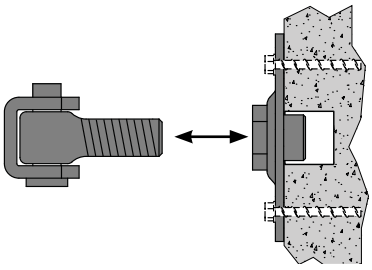

Per correggere la distanza tra riscontro e serratura regolare la distanza del cardine dal muro o dalla colonna.

SERRATURA A DESTRA (INTERNA)

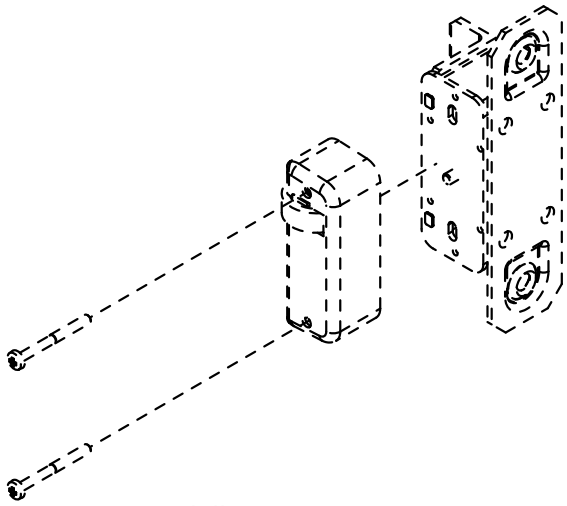

1
Installazione riscontro della serratura

Ripassare i fori della piastra della serratura per ottenere un Ø 7 mm

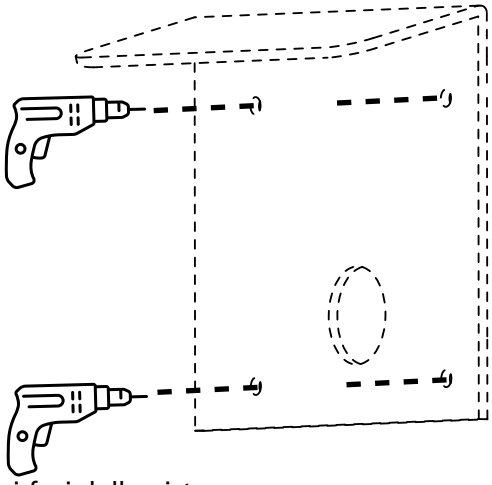

2
Ripassare i fori della pistra

Il cancello pedonale è progettato per l'utilizzo di una serratura CISA MOD: 11721-60-1

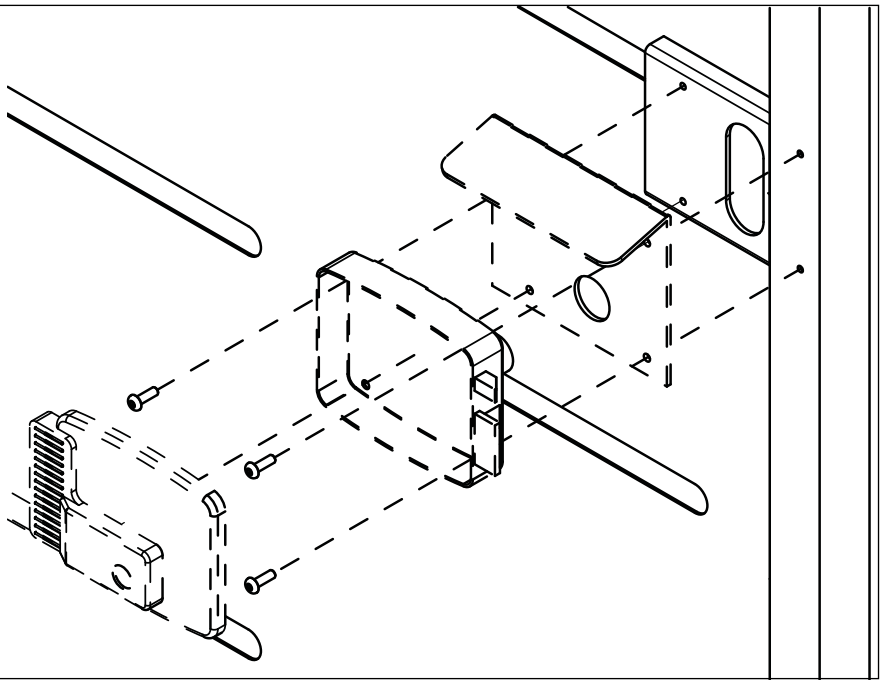

3
Installazione della serratura

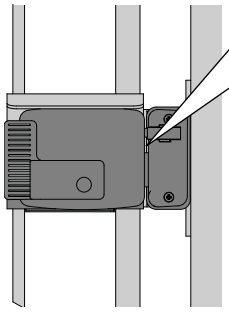

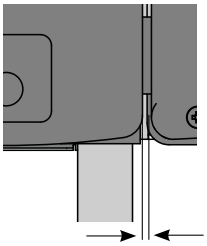

Distanza tra riscontro
e serratura da 4 mm a max 7 mm.

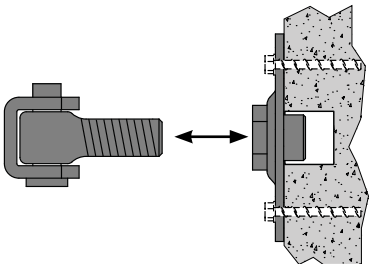

Per correggere la distanza tra riscontro e serratura regolare la distanza del cardine dal muro o dalla colonna.

V300784P/IT-I/05-2025/05-2025/CANGINI

PRO-METAL design

Gonzato Group Italy
Via Vicenza, 6/14
36034 Malo (Vicenza)
Italy

T +39 0445 580 580
F +39 0445 580 874

www.pro-metaldesign.com

Pro-Metal Design is a brand of Gonzato Group